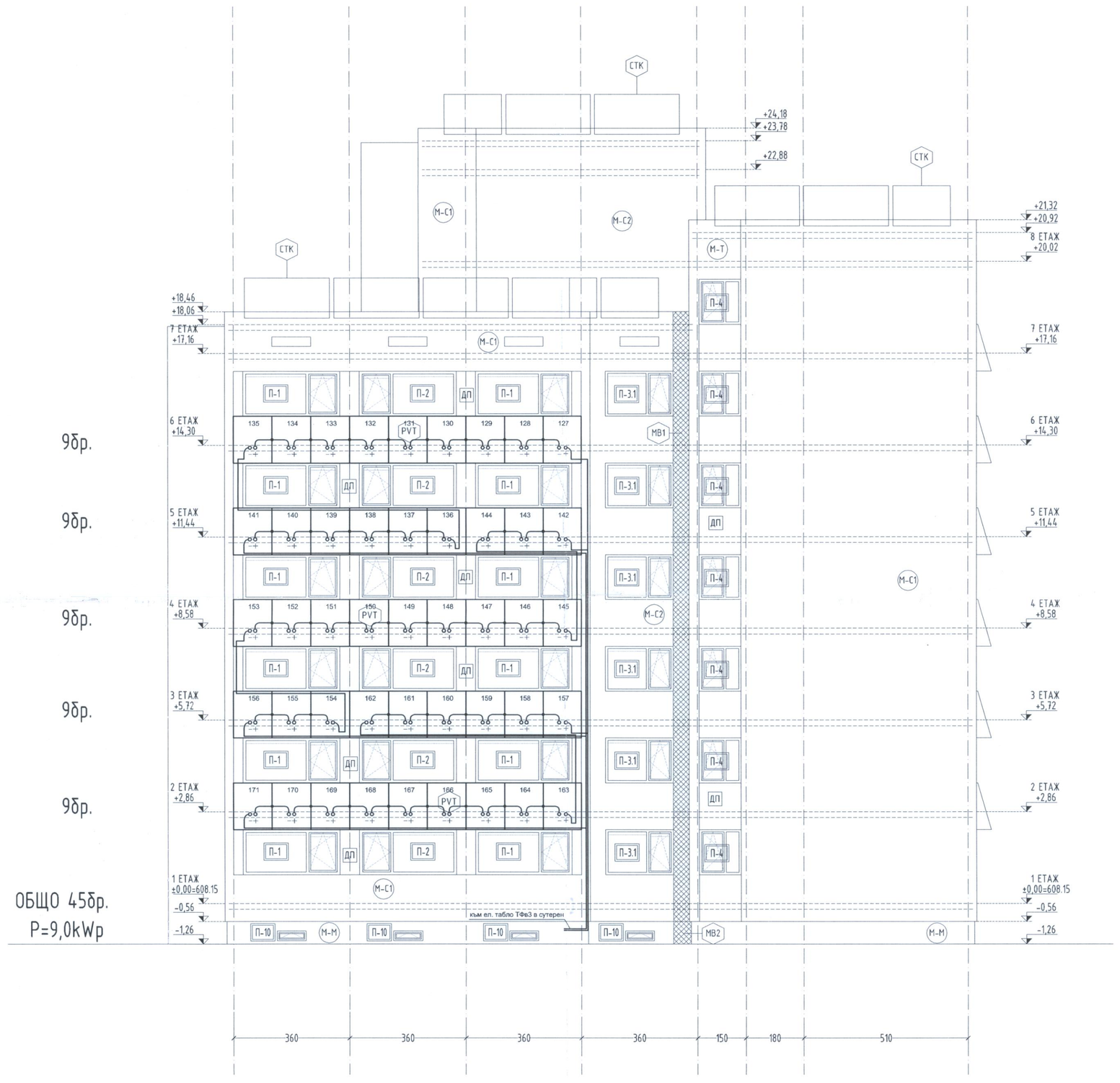

фасада ЮГ-1

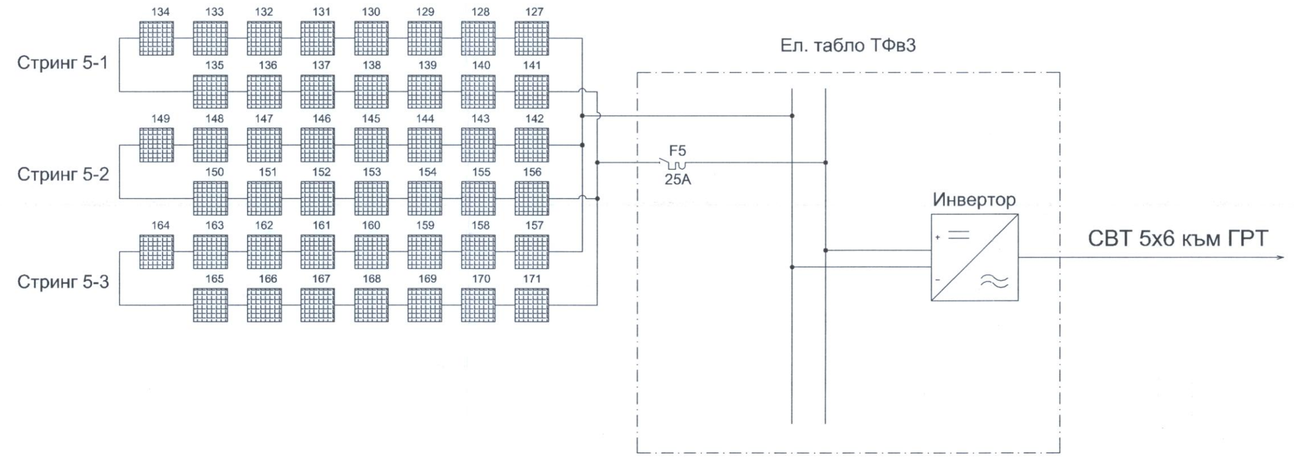

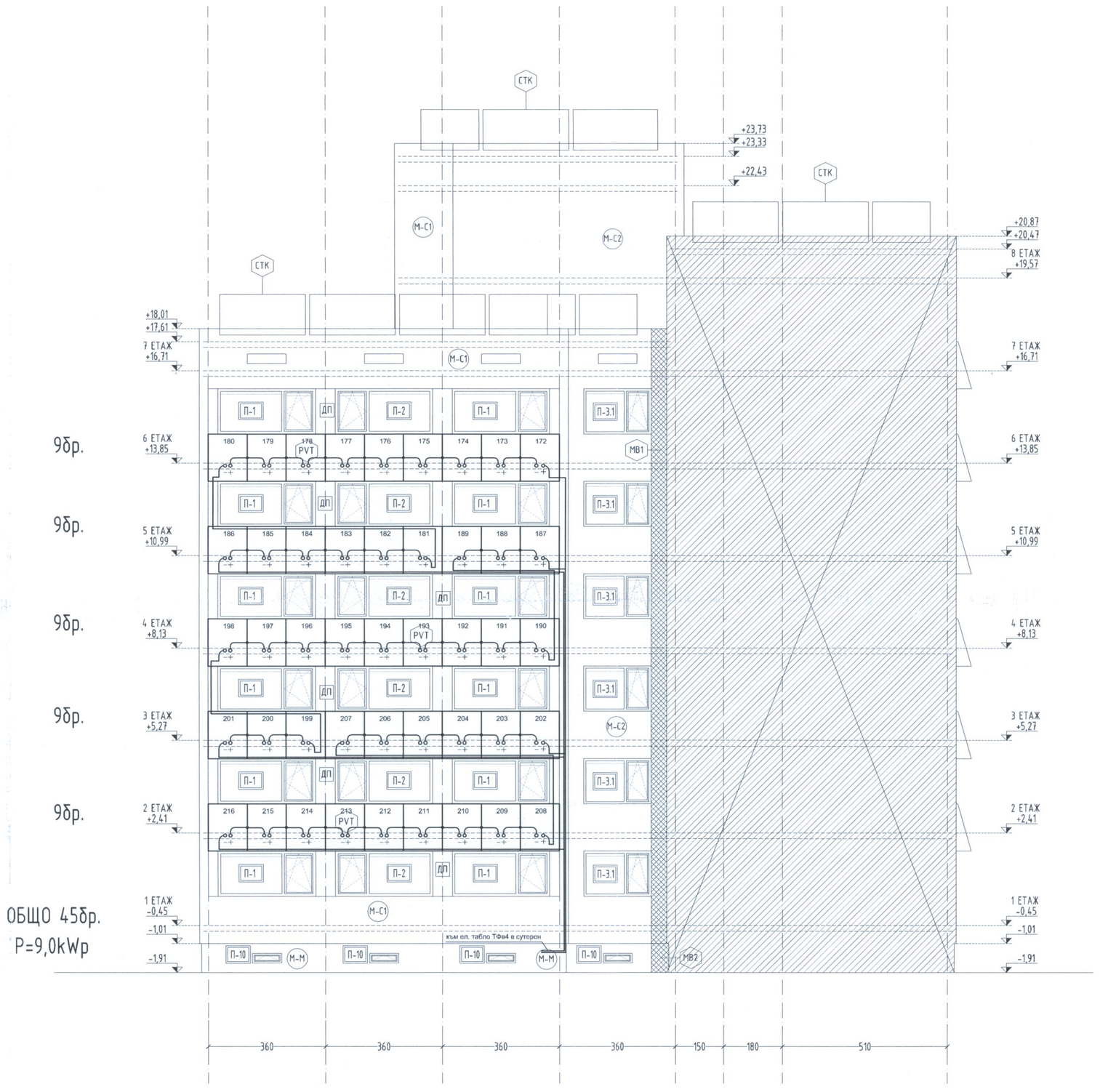

фасада ЮГ-2

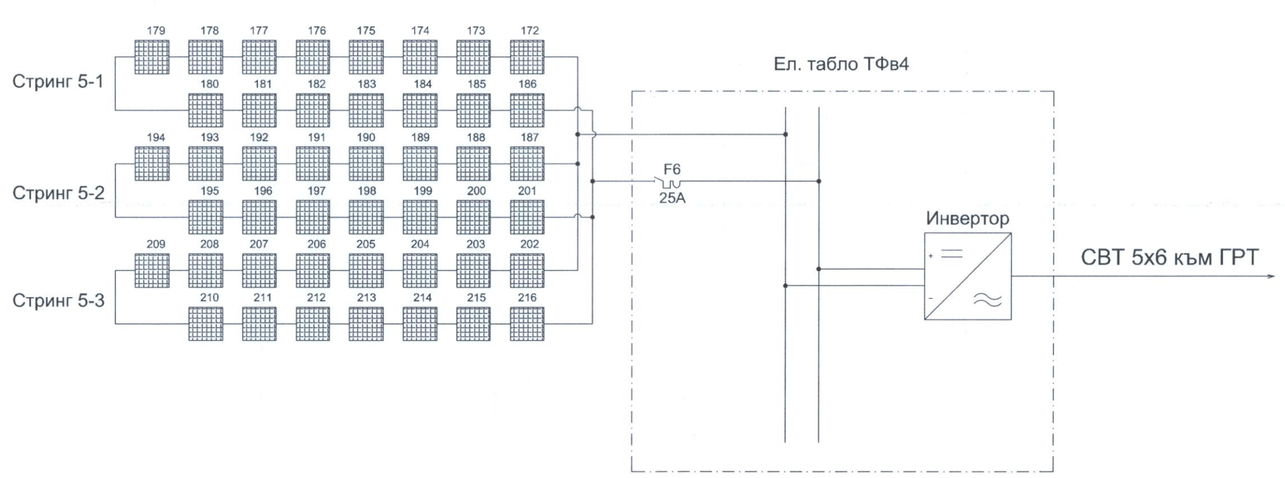

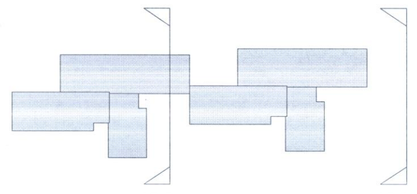

ОБЕКТ: МЕРОПРИЯТИЯ ЗА РЕАЛИЗИРАНЕ НА ЕНЕРГОЕФЕКТИВНИ МЕРКИ И ПОВИШАВАНЕ НА ЕНЕРГИЙНАТА ЕФЕКТИВНОСТ НА БЛ. 35-СТУДЕНТСКО ОБЩЕЖИТИЕ КЪМ УАСГ

УПИ II, кв.20, м. „Студентски град", Район „Студентски", гр. София

ИНВЕСТИТОР: УНИВЕРСИТЕТ ПО АРХИТЕКТУРА, СТРОИТЕЛСТВО И ГЕОДЕЗИЯ

СЪГЛАСУВАЛ: Б. КИЯКОВ

ПРОЕКТАНТ: КАМАРА НА ИНЖЕНЕРИТЕ В ИНВЕСТИЦИОННОТО ПРОЕКТИРАНЕ, Регистрационен № 0117, инж. ПИРГОВ ТОДОРОВ ПЕТЪР ЦВЕТАНОВ, ЕКСПЕРТ, ПРОЕКТАНТ КЪМ КИИП; Министерство „АРХИТЕКТУРА И ПЪТНО СТРОИТЕЛСТВО", СЪГЛАСУВА СЕ, ЕКСПЕРТ НА ОТДЕЛЕНИЕ „ЕЛЕКТРОЕНЕРГЕТИКА", Гл. ИНЖЕНЕР

СТРОЙКОНТРОЛ ООД, ИЗВЪРШВА НЕЗАВИСИМ СТРОИТЕЛЕН НАДЗОР, Изх.№ 02-142, Подпис: Ив. Илиев

АРХИТЕКТОНИКА СТУДИО ООД
1142 СОФИЯ ул.„Г.Раковски" 183
tel./fax +359 2 987 94 44
e-mail: studio@architectonika.com
www. architectonika.com

ПРОЕКТАНТ:	инж. В. Петрокиева	

ЧЕРТЕЖ: ХИБРИДНИ ПАНЕЛИ ФАСАДА ЮГ

СЪГЛАСУВАЛИ:		
	Арх.	арх. Д. Поскулев
	ОВК	инж. С. Георгиева
	ЕЕ и ВЕИ	инж. В. Василев
	К	инж. К. Велянов
	ПБСО и ПБЗ	инж. Б. Денински
	ПБ	инж. П. Иванов

ЧАСТ	ФАЗА	ЧЕРТЕЖ No.
ЕЛЕКТРО	ТП	EL-03/04-00
МАЩАБ 1:100	ДАТА 09.2015	